TFB 57

Auftragsabwicklung

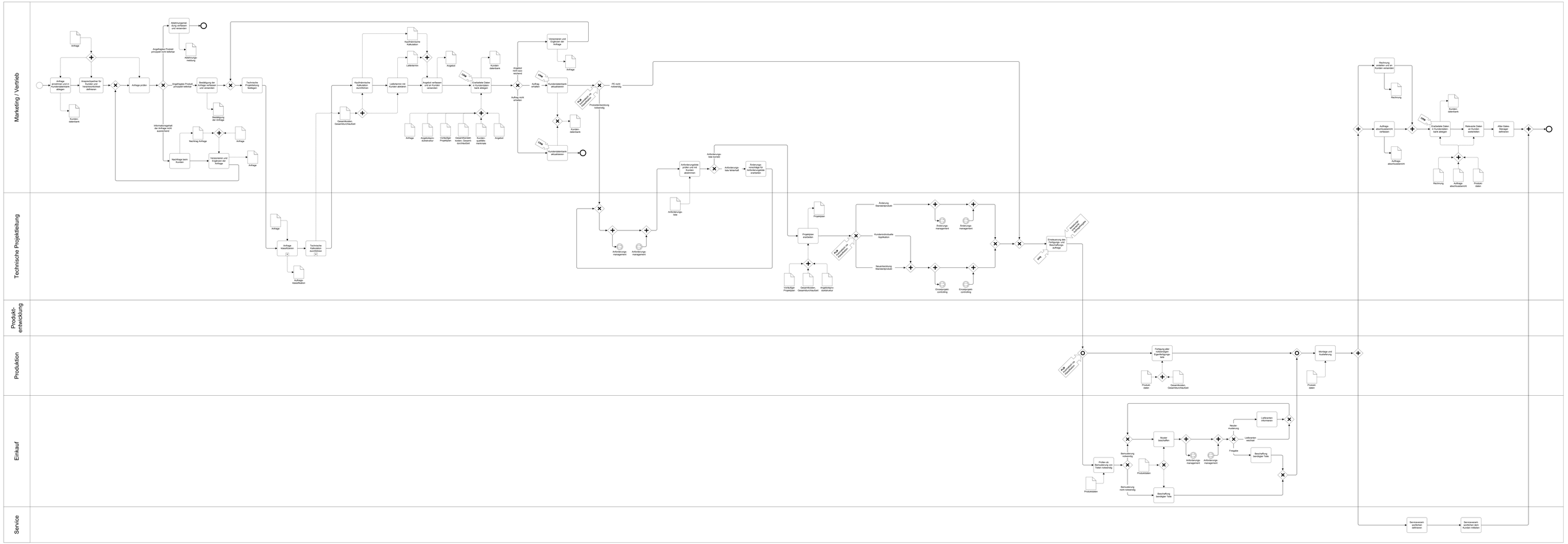

gefördert durch die
Deutsche Forschungsgemeinschaft
DFG

Lehrstuhl und Institut für Arbeitswissenschaft der RWTH Aachen
Fraunhofer Institut Produktionstechnologie
WZL RWTH AACHEN

TFB 57 RWTHAACHEN

Auftragsabwicklung - Anfrage klassifizieren

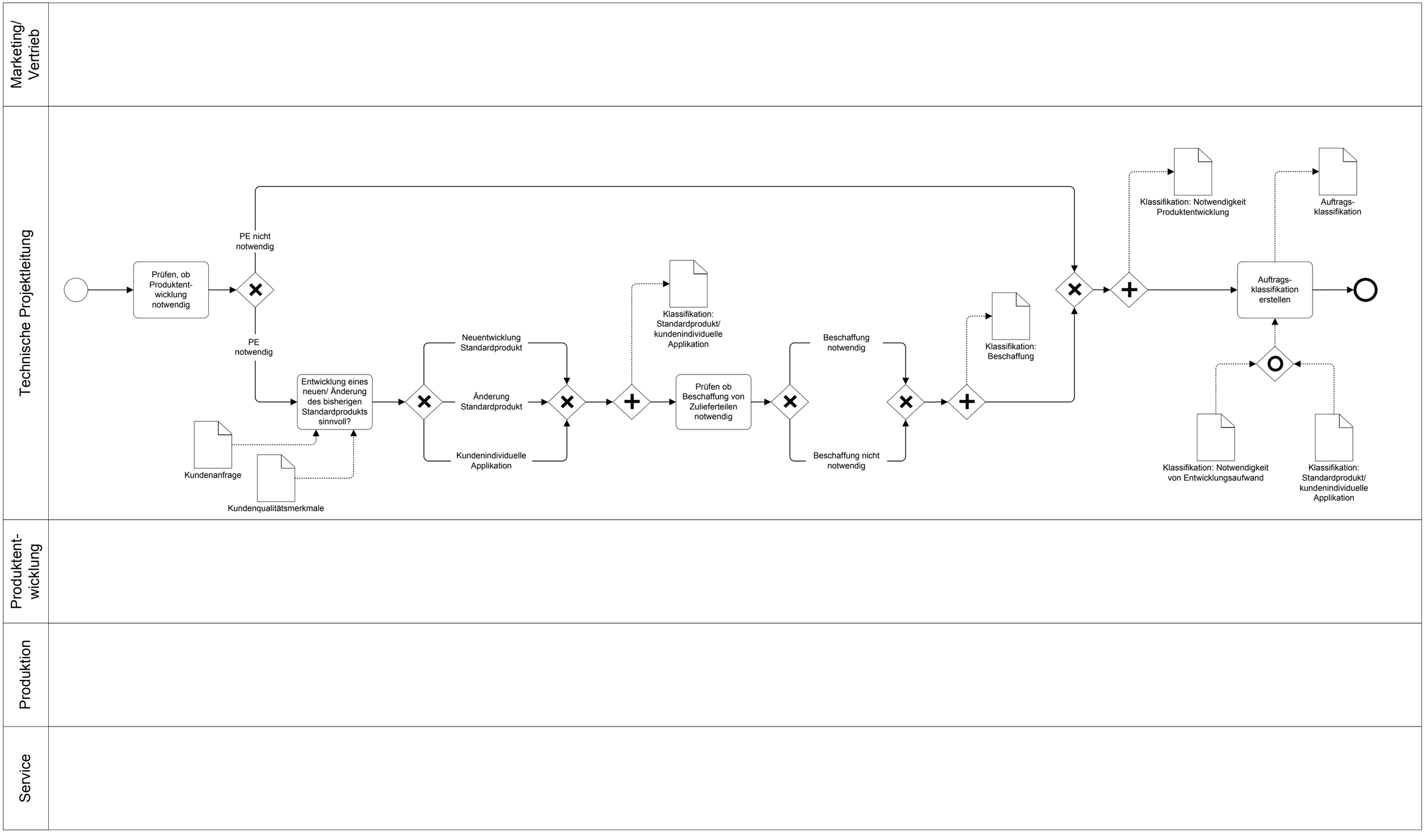

gefördert durch die
Deutsche Forschungsgemeinschaft
DFG

Lehrstuhl und Institut für Arbeitswissenschaft der RWTH Aachen IAW

Fraunhofer Institut Produktionstechnologie IPT

WZL RWTHAACHEN

TFB 57

RWTHAACHEN

Auftragsabwicklung - Technische Kalkulation

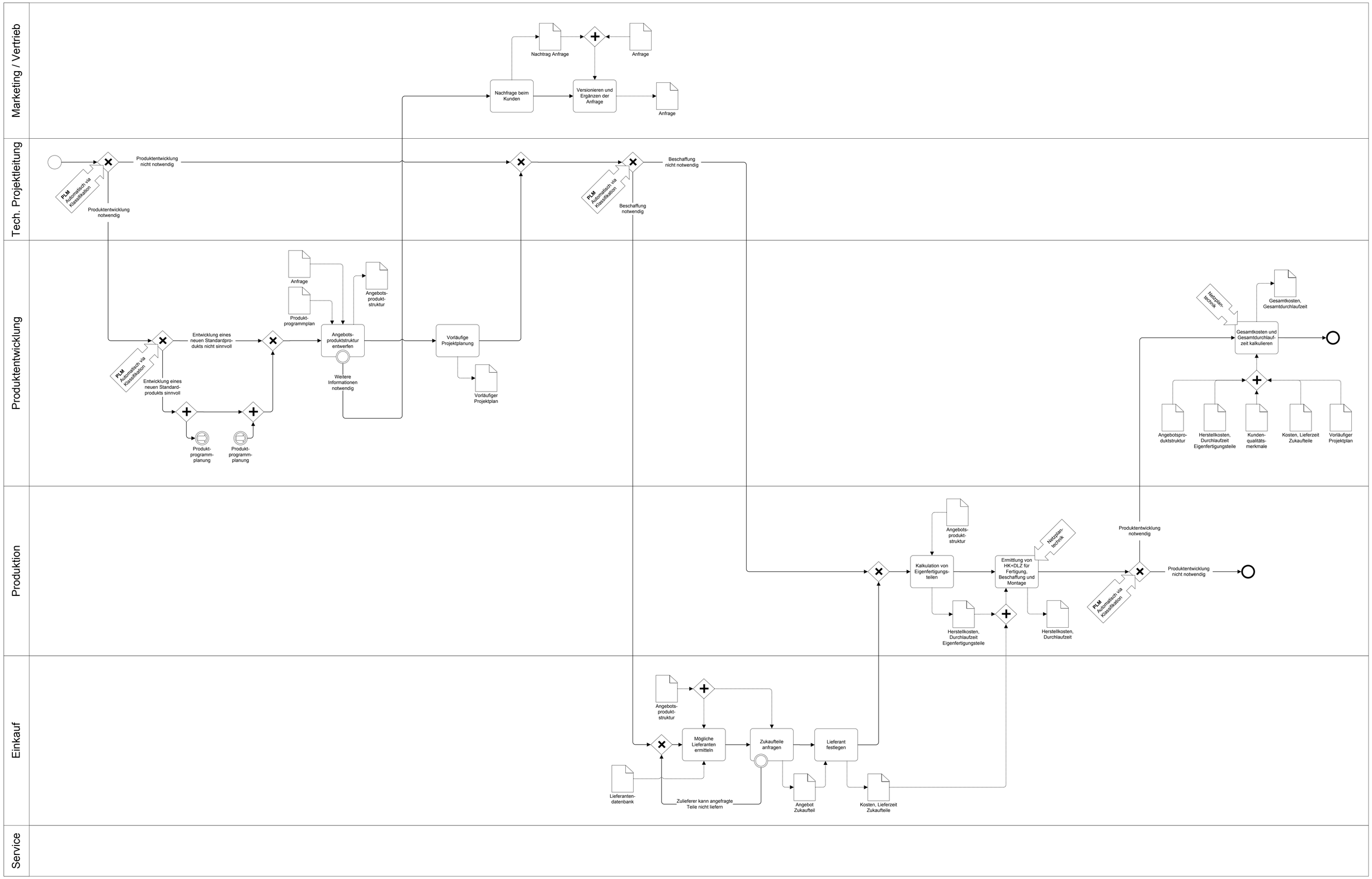

gefördert durch die
Deutsche Forschungsgemeinschaft
DFG

Lehrstuhl und Institut für Arbeitswissenschaft der RWTH Aachen IAW

Fraunhofer Institut Produktionstechnologie IPT

WZL RWTHAACHEN