TFB 57

RWTHAACHEN

Einzelprojektcontrolling

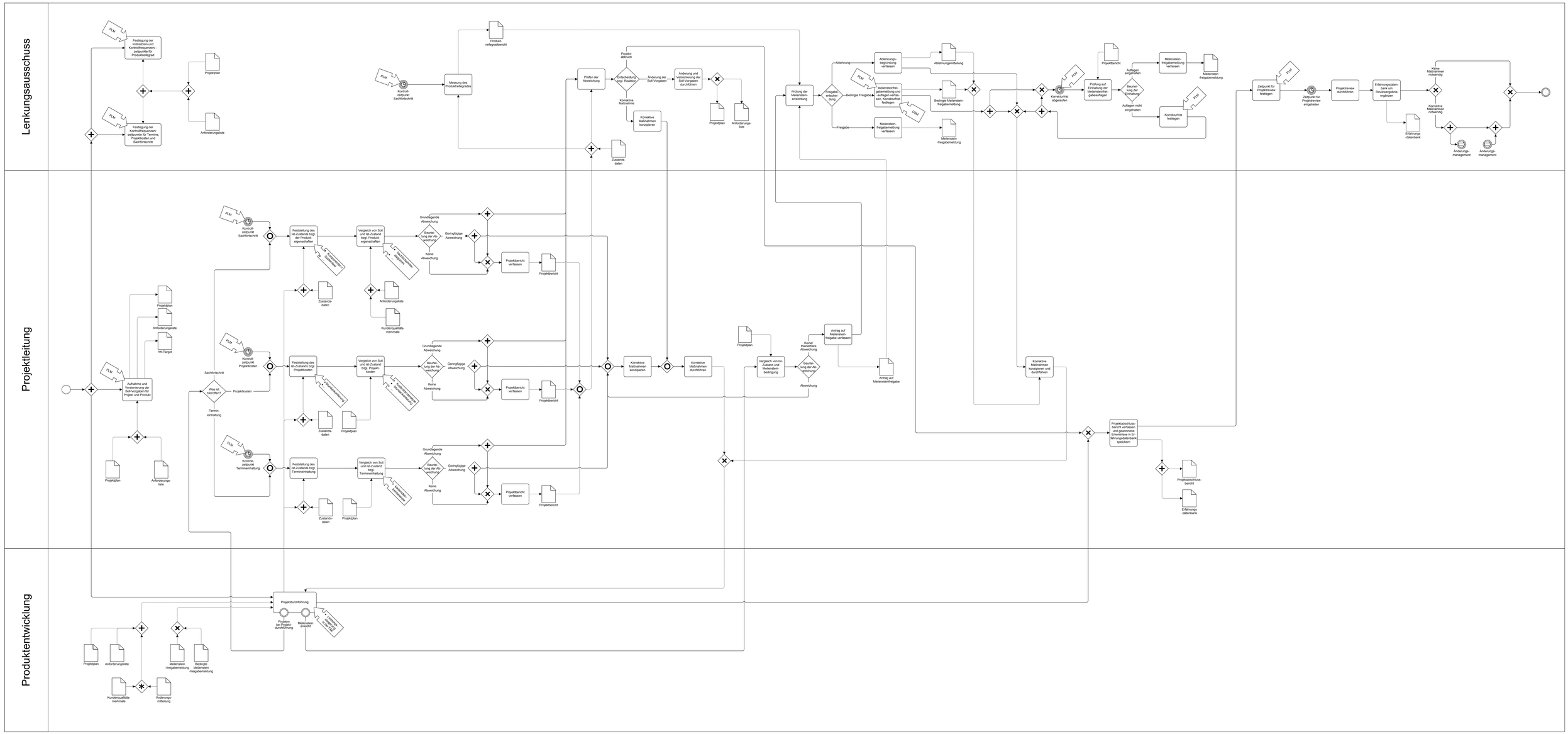

gefördert durch die
Deutsche Forschungsgemeinschaft
DFG

Lehrstuhl und Institut für Arbeitswissenschaft der RWTH Aachen

Fraunhofer Institut Produktionstechnologie

WZL RWTHAACHEN