TFB - 57 - RWTHAACHEN

Produktprogrammplanung

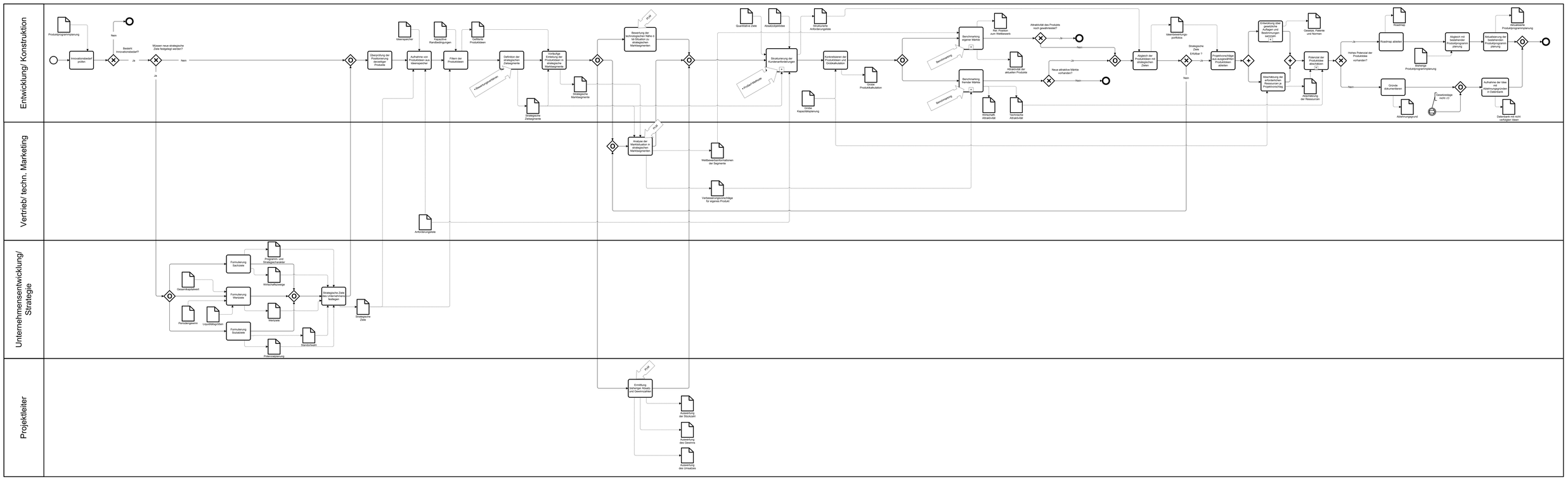

gefördert durch die
Deutsche Forschungsgemeinschaft
DFG

Lehrstuhl und Institut für Arbeitswissenschaft der RWTH Aachen
Fraunhofer Institut Produktionstechnologie
WZL RWTHAACHEN

TFB - 57 - RWTHAACHEN

Strukturierung der Kundenanforderungen

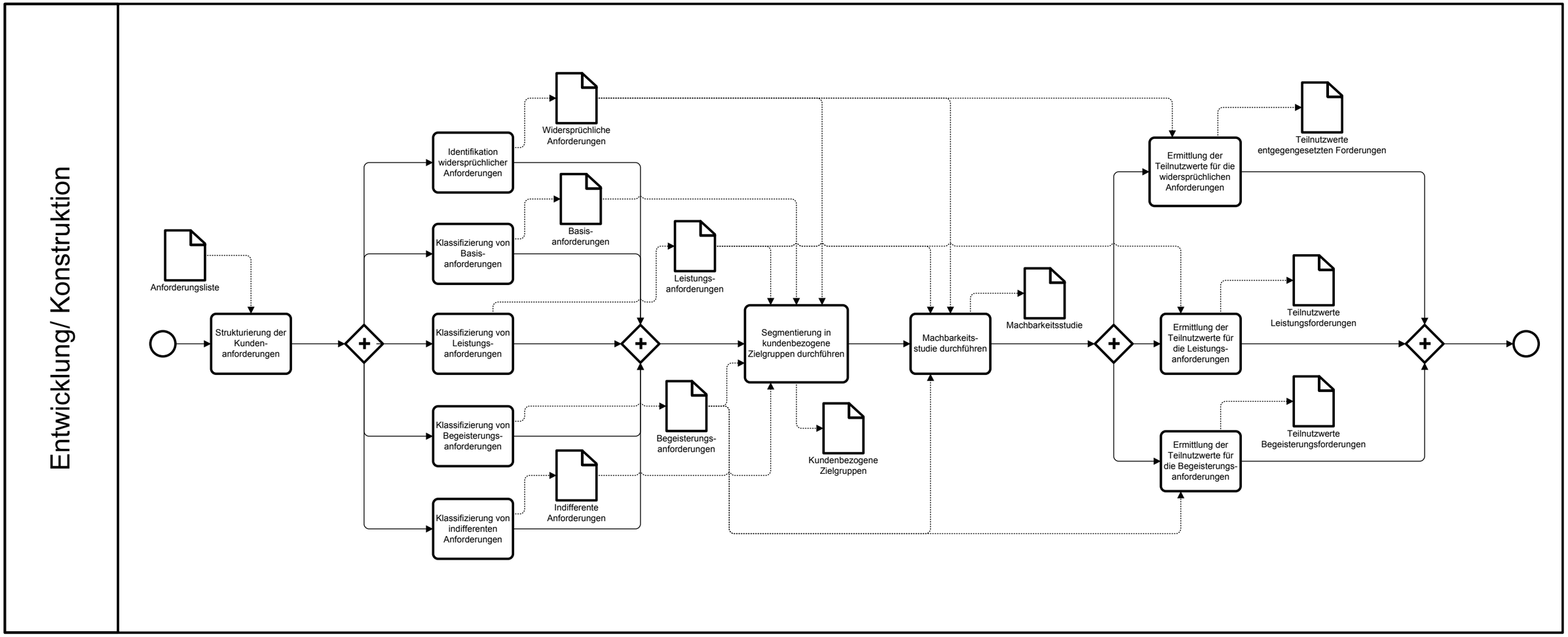

gefördert durch die
Deutsche Forschungsgemeinschaft
DFG

Lehrstuhl und Institut für Arbeitswissenschaft der RWTH Aachen IAW

Fraunhofer Institut Produktionstechnologie IPT

WZL RWTHAACHEN

TFB - 57 -

RWTHAACHEN

Benchmarking eigener Märkte

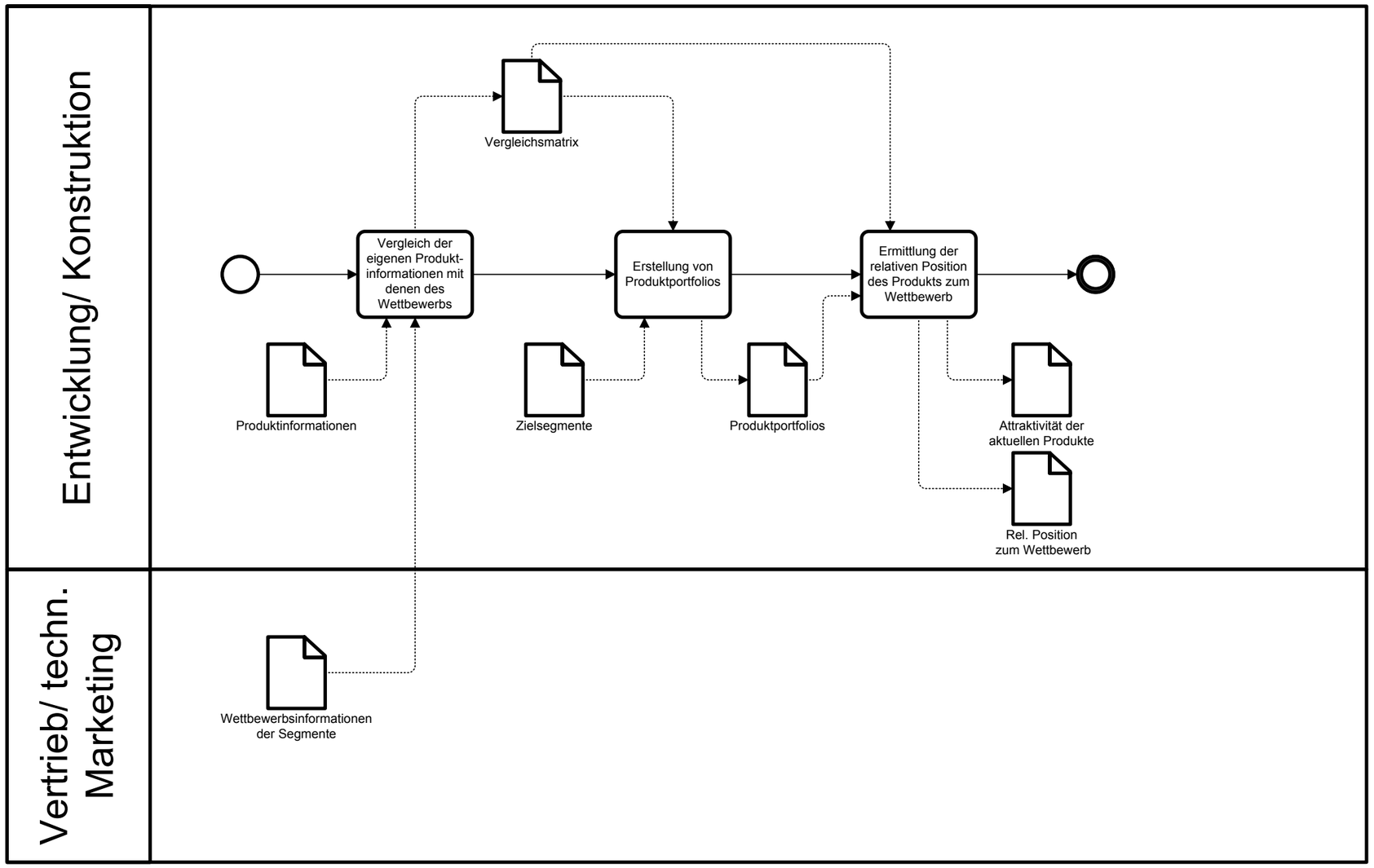

gefördert durch die
Deutsche Forschungsgemeinschaft
DFG

Lehrstuhl und Institut für Arbeitswissenschaft der RWTH Aachen IAW

Fraunhofer Institut Produktionstechnologie IPT

WZL RWTHAACHEN

TFB - 57 - RWTHAACHEN

Benchmarking fremder Märkte

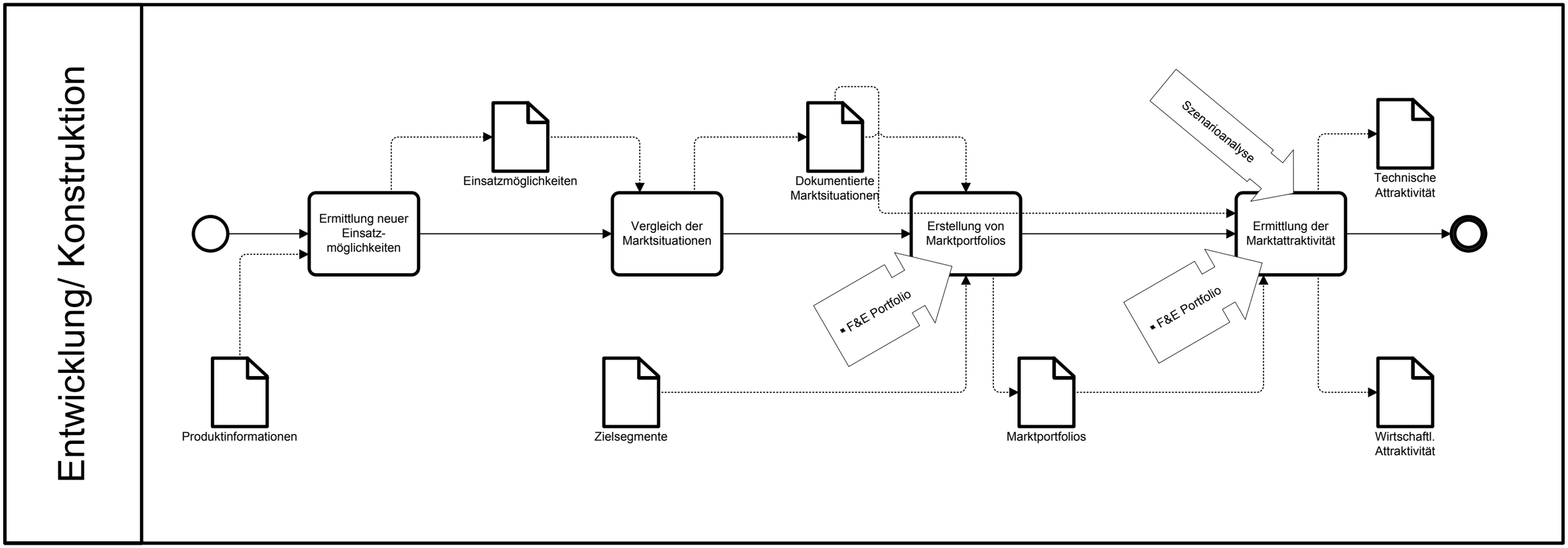

gefördert durch die
Deutsche Forschungsgemeinschaft
DFG

Lehrstuhl und Institut für Arbeitswissenschaft der RWTH Aachen IAW

Fraunhofer Institut Produktionstechnologie IPT

WZL RWTHAACHEN

TFB - 57 -

RWTHAACHEN

Entwicklung über gesetzliche Auflagen und Bestimmungen sammeln

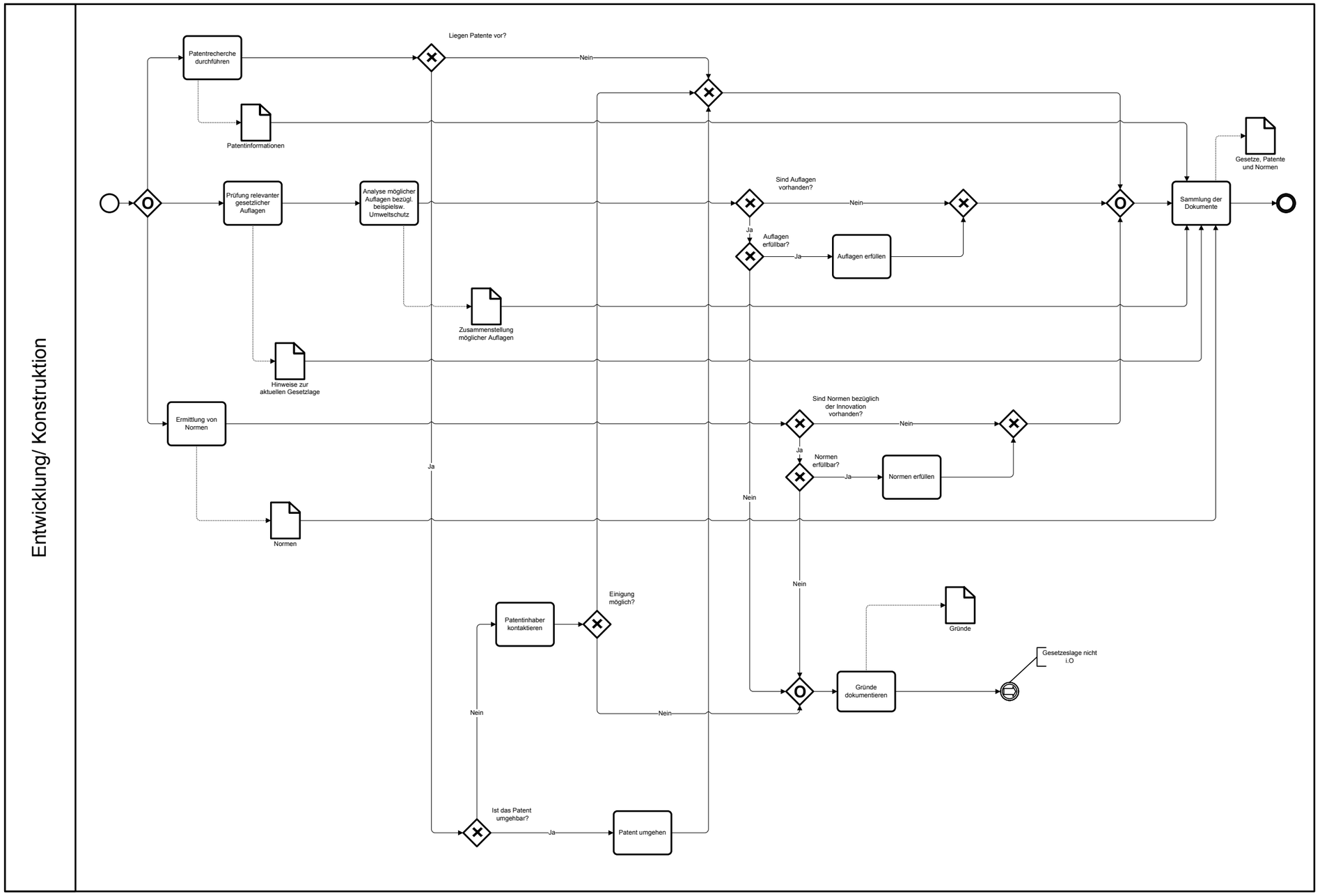

gefördert durch die
Deutsche Forschungsgemeinschaft
DFG

Lehrstuhl und Institut für Arbeitswissenschaft der RWTH Aachen IAW

Fraunhofer IPT Institut Produktionstechnologie

WZL RWTHAACHEN

TFB - 57 -

RWTHAACHEN

Aufwand / Nutzen Bewertung

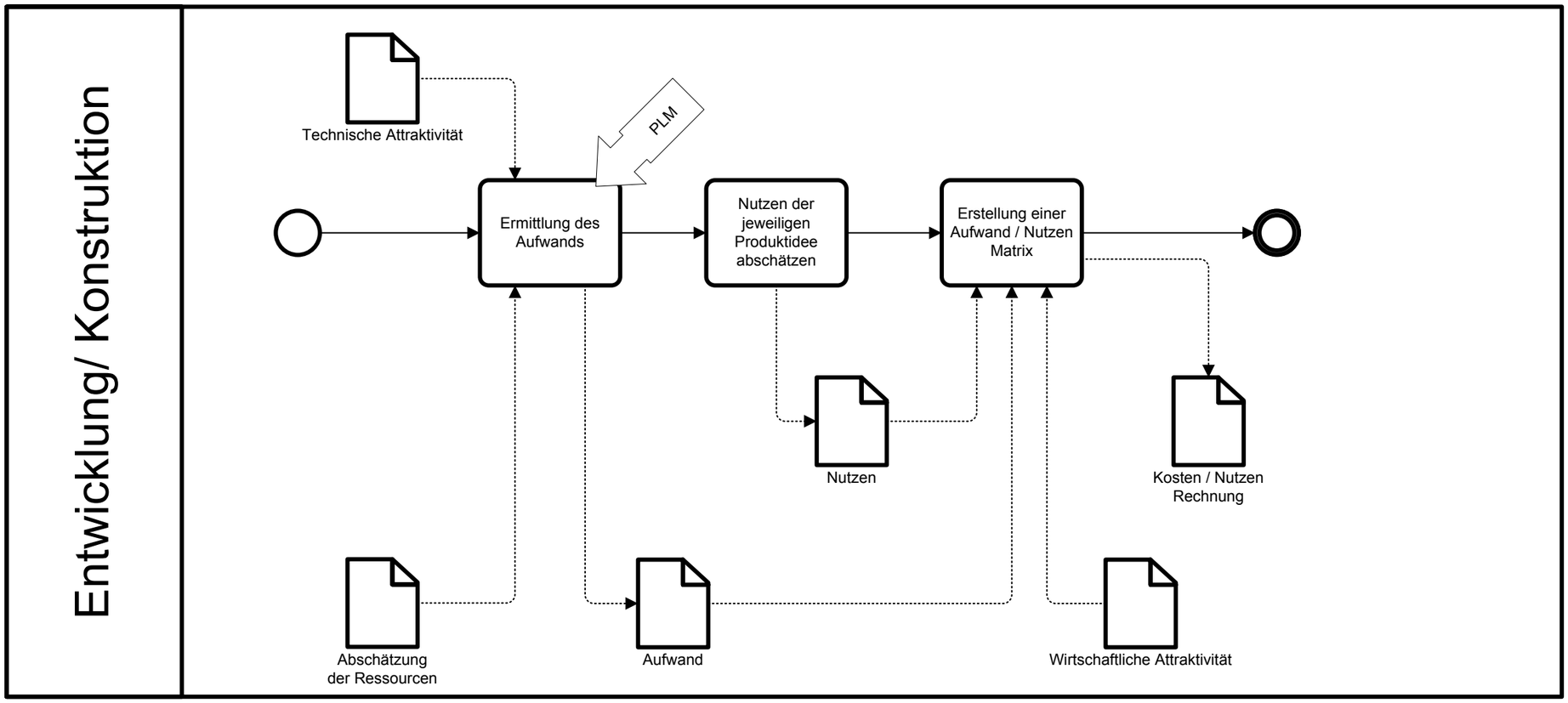

gefördert durch die
Deutsche Forschungsgemeinschaft
DFG

Lehrstuhl und Institut für Arbeitswissenschaft der RWTH Aachen IAW

Fraunhofer Institut Produktionstechnologie IPT

WZL RWTHAACHEN